角度調整パーツ
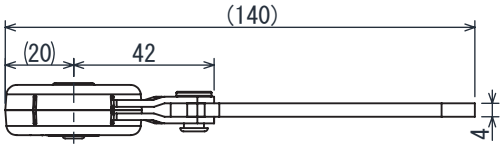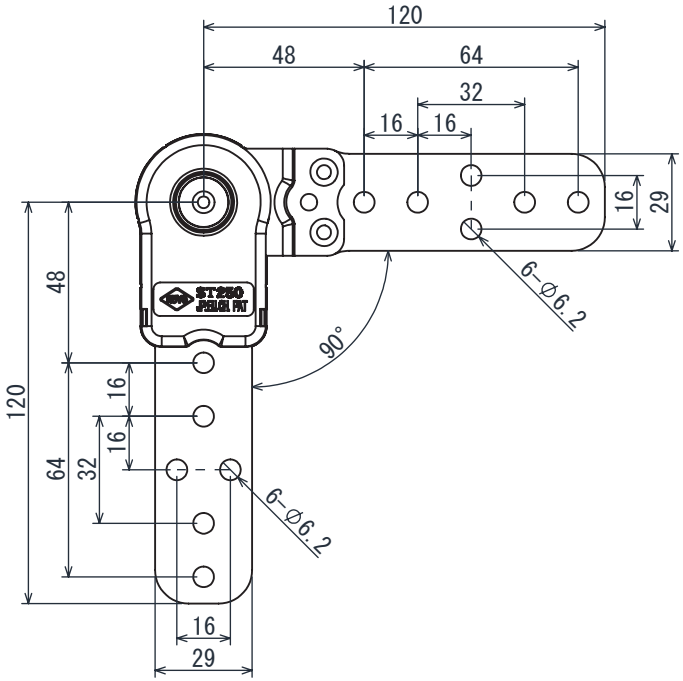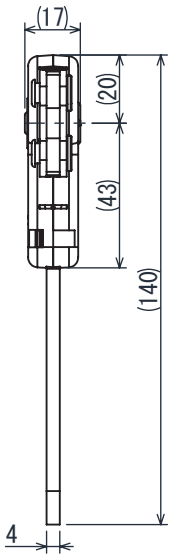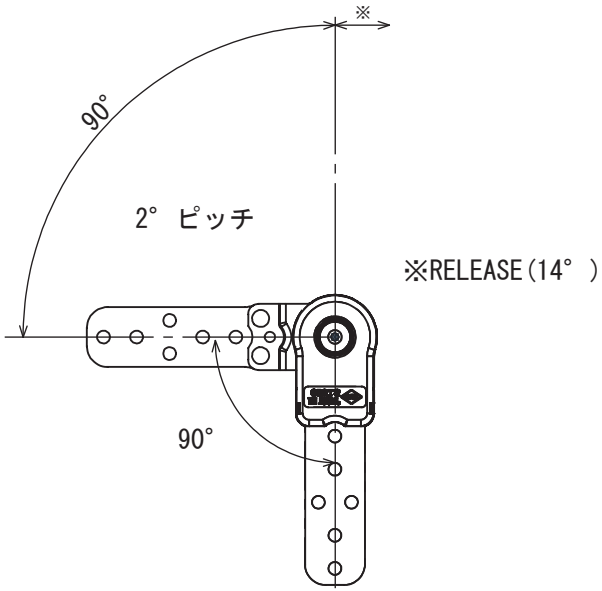
シリーズ：ST
品名　　：ST250-90-90
品番　　：12950500
角度　　：90°
ＬxWxＨ：140 x 17 x 140
単重量　：292g（※設計値）